Приложение N_____
К договору поставки N_____ от_____
Спецификация N_____

Хозяйственно-бытовые очистные "BioPlast BIO-50 UV"

Разрез 1-1

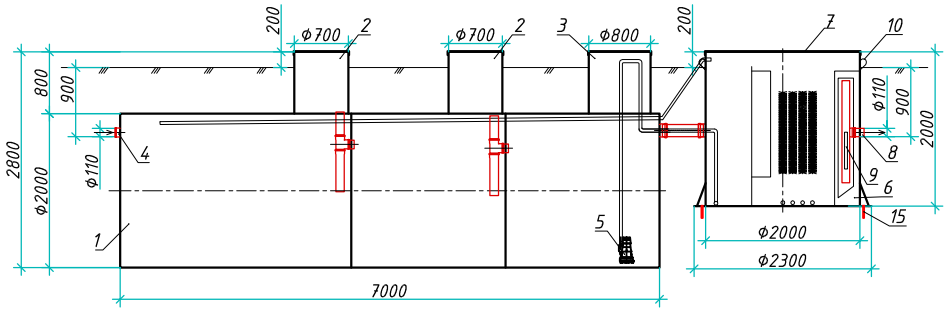

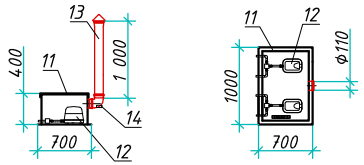

Вид сверху

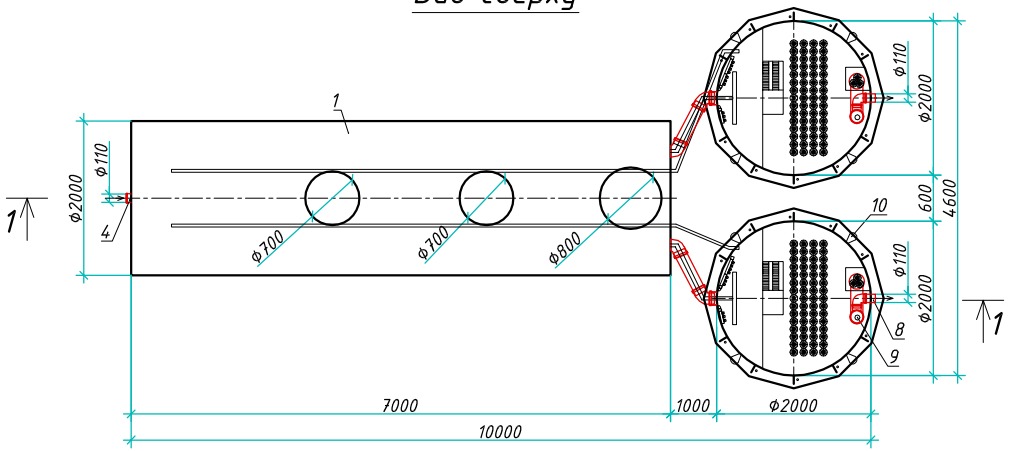

Экспликация оборудования и сооружений N

Поз.	Наименование	Кол-во	Мат-ал	Примечание
1	Корпус (отстойник)	1	ПП	D=2000мм, L=7000мм
2	Горловина с крышкой	2	ПП	D=700мм, H=800мм
3	Горловина с крышкой	1	ПП	D=800мм, H=800мм
4	Подводящий патрубок (раструб/муфта)	1	ПП	DN/OD 110
5	Погружной насос	2		1+1на склад
6	Корпус (реактор)	2	ПП	D=2000мм, H=2000мм
7	Крышка	2	ПП	
8	Отводящий патрубок	2	ПП	DN/OD 110
9	Лампа УФ обеззараживания	2		
10	Транспортировочные петли	8	ПП	
11	Компрессорный отсек	1	ПП	L=700мм, S=1000мм, H=400мм
12	Компрессор	2		
13	Вентиляционный грибок	1	ПП	DN 110
14	Патрубок для ввода кабелей	1		
15	Анкерные болты	12	Ст3	2 компл.

Дата _____ Дата _____

Подпись _____ М.П. Подпись _____ М.П.

Транспортировочный вес - 820кг (отстойник)
Транспортировочный вес - 580x2=1160кг (реактор)
Вес в аварийном состоянии - 22900кг (отстойник)
Вес в аварийном состоянии - 7100x2=14200кг (реактор)

Изм.	Лист.	Документ	Подпись	Дата
Разраб.		Антоненко Д.Б.		
Проверил		Шиляев В.В.		

www.blorey.com m.+7 (861) 212-97-00

ООО "Блорэй"

Хозяйственно-бытовые очистные "BioPlast BIO-50 UV"

Стадия	Лист	Листов
	1	1

Blorey

Взам. инв. N | Подпись и дата | Инв. N подл.

Формат А3