Приложение N_____

К договору поставки N_____ от_____

Спецификация N_____

Пескоотделитель "BloPlast PO-3"

Разрез 1-1

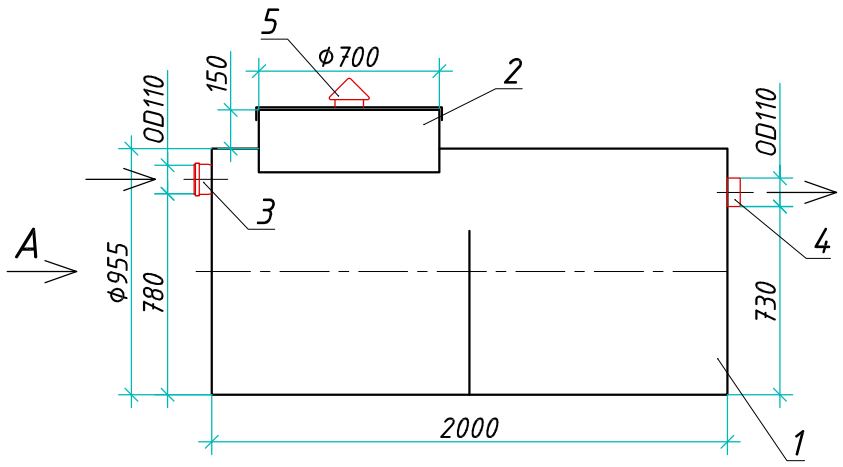

Вид А

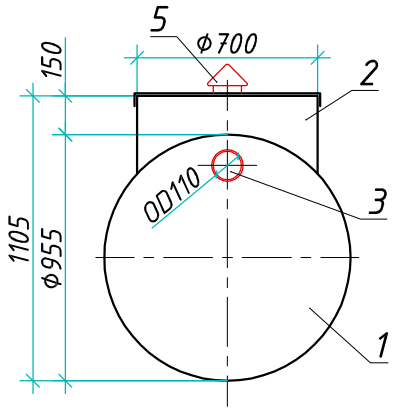

Вид сверху

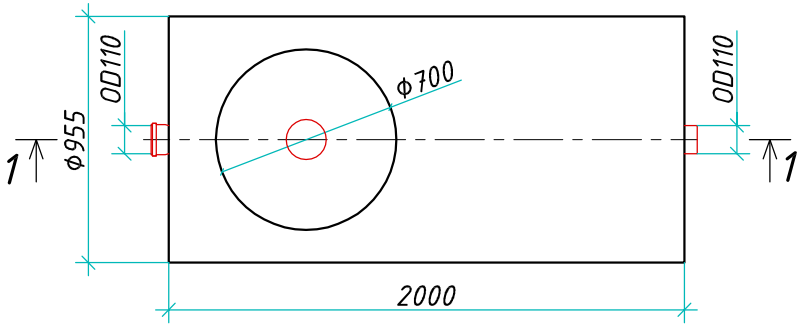

Транспортировочный вес оборудования – 98кг

Вес оборудования в аварийном состоянии – 1600кг

Экспликация оборудования и сооружений N

Поз.	Наименование	Кол-во	Мат-ал	Примечание
1	Корпус	1	ПП	D=955мм, L=2000мм
2	Горловина с крышкой	1	ПП	D=700мм, H=150мм
3	Подводящий патрубок (раструб/муфта)	1	ПП	DN/OD 110
4	Отводящий патрубок	1	ПП	DN/OD 110
5	Вентиляционный грибок	1	ПП	DN 110

Дата _____ Дата _____

Подпись _____ Подпись _____

М.П. М.П.

Изм.	Лист.	Документ	Подпись	Дата
Разраб.		Нижник Е.Ю.		
Проверил		Шиляев В.В.		

ООО "Блорэй"

Пескоотделитель

"BloPlast PO-3"

Стадия	Лист	Листов
	1	1

БЛОРЭЙ

www.blorey.com m.+7 (861) 212-97-00

Формат А3

Взам. инв. N

Подпись и дата

Инв. N подл.